第22回新潟県ヤングバレーボールクラブ交流大会

男子：教育プラザ体育館（A,B,Cコート）

U14男子

各試合21点3セットマッチ、デュース無し、３セット目は15点とする。１位（B6勝者）、2位（B6敗者）を表彰とする。

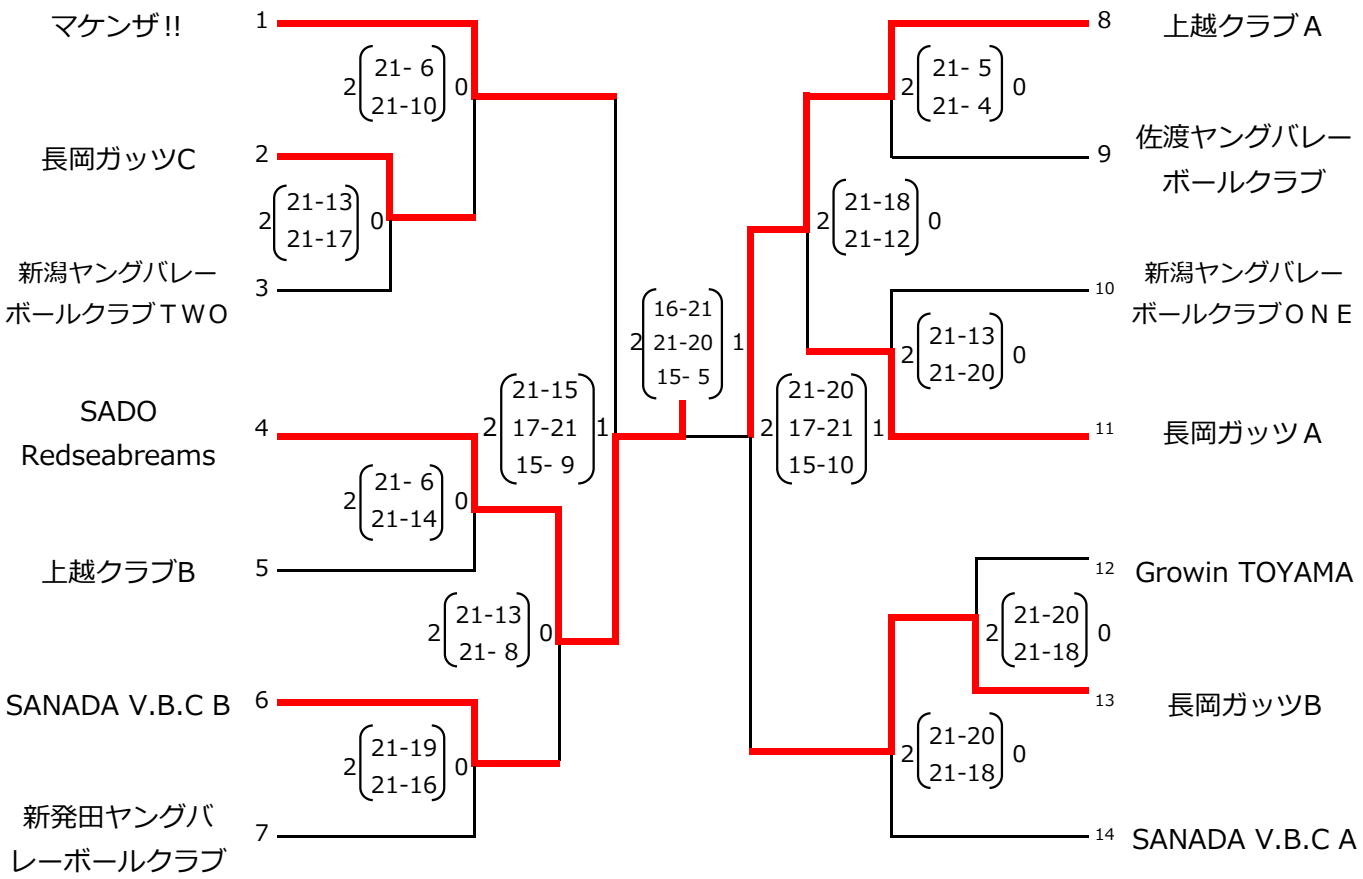

１位 SADO Redseabreams　　２位 上越クラブＡ
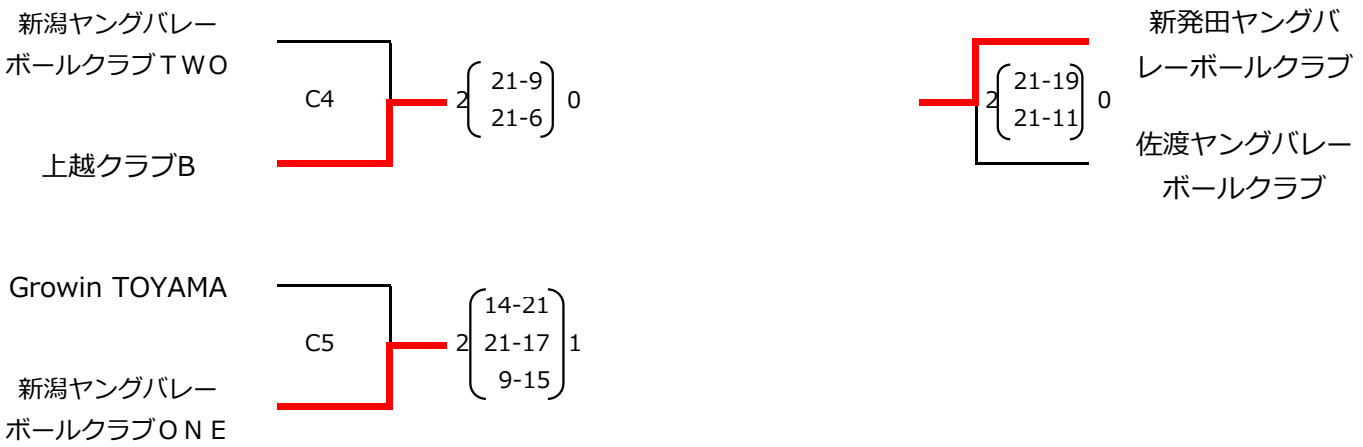
交流戦